1200 | ПРОМЫШЛЕННАЯ
ПЕЧАТЬ БЕЗ ПРОБЛЕМ

ГИБКИЕ ВОЗМОЖНОСТИ ДЛЯ ПРОМЫШЛЕННОГО ПРИМЕНЕНИЯ

Надежная конструкция для сложных условий

ШИРОКИЕ ВОЗМОЖНОСТИ ПЕЧАТАЮЩЕЙ ГОЛОВКИ: ПЕЧАТЬ ОТ 50,8 ММ ДО 203 ММ

Печатающие головки из нержавеющей стали предназначены для наиболее трудоемких задач по нанесению кодировки.

СОКРАЩЕНИЕ ОПЕРАЦИОННЫХ РАСХОДОВ

Снижение общей стоимости эксплуатации благодаря использованию большого чернильного модуля емкостью 680 мл, 1360 мл или наибольшей емкостью 2720 мл — только для стандартных чернил M-I.

ИСКЛЮЧЕНИЕ ОШИБОК ОПЕРАТОРА

Централизованное создание изображений и безопасное подключение принтеров к сети с помощью дополнительного программного обеспечения CoLOS®.

СКАНИРУЕМОСТЬ

Коды высокого разрешения при высоких скоростях печати

ВЫСОКОЕ КАЧЕСТВО, ВЫСОКОЕ РАЗРЕШЕНИЕ ПЕЧАТИ

Точный контроль изображения с разрешающей способностью по горизонтали 1-600 тнд с шагом в 1 градус обеспечивает высокую удобочитаемость текстов, штрихкодов и графиков на вашей продукции.

СООТВЕТСТВИЕ СТАНДАРТУ GS1

Стопроцентная считываемость штрихкодов при высоких скоростях печати и полная библиотека форматов штрихкодов обеспечивают соответствие требованиям розничной торговли.

ПРОСТОЙ И НАДЕЖНЫЙ

Быстрая и удобная печать на вторичной упаковке

БЫСТРАЯ НАСТРОЙКА

Быстрая работа упаковочной линии благодаря компактной портативной конструкции.

МАКСИМАЛЬНАЯ РАБОТОСПОСОБНОСТЬ

Неприхотливые в обслуживании картриджи без труда устанавливаются и вынимаются, обеспечивая надежную печать.

НЕ ТРЕБУЕТСЯ КОМПЬЮТЕР ИЛИ ПРОГРАММНОЕ ОБЕСПЕЧЕНИЕ

Создание изображений, редактирование и выбор; простой и интуитивно понятный пользовательский интерфейс с сенсорным экраном WYSIWYG 177,8 мм.

ЧИСТАЯ РАБОТА

Аккуратная и контролируемая подача чернил с помощью большого чернильного модуля из запатентованной системы регулирования воздушного потока исключает появление грязи, создаваемой чернилами.

markem·imaje
a DOVER company

СКОРОСТЬ И РАЗРЕШЕНИЕ ПРОИЗВОДСТВЕННОЙ ЛИНИИ

- Максимальная скорость линии: 201 м/мин
- Максимальное разрешение: 600 x 600 точек на дюйм

ВОЗМОЖНОСТИ ПЕЧАТИ

- Статический текст, пользовательские вставки, отметки даты и времени, коды регистра, порядковые номера, растровые изображения, условные растровые изображения и переменные данные
- Шрифты Windows True Type
- 1D-штрихкоды: Codabar, Code 128, Code 39, Code 93, EAN8, EAN13, EAN128, Interleaved 2 of 5, Pharmacode, Plessey, UPC-A, UPC-E
- 2D-штрихкоды: Aztec, Data Matrix, Maxi Code, Micro QR Code, PDF417, QR Code, QR Code 2005
  Прочие штрихкоды доступны по запросу

РАЗЛИЧНОЕ МОНТАЖНОЕ ИСПОЛНЕНИЕ И РАЗЛИЧНЫЕ ПЕЧАТАЮЩИЕ ГОЛОВКИ

- Существует несколько вариантов исполнения принтера, которые отличаются монтажом и использующимися печатающими головками. Чтобы получить помощь в выборе нужных компонентов, обратитесь к техническому специалисту компании Markem-Imaje.

КОРПУС ПРИНТЕРА

- Интерфейс с сенсорным экраном диагональю 177,8 мм
- Технология «на печати, как на экране» (WYSIWYG) для шаблонов и предварительного просмотра печати
- 3 уровня безопасности на основе системы меню
- Диспетчер потока операций позволяет администратору выполнять индивидуальную настройку процесса печати
- Промышленные электронные компоненты на основе транзисторов без подвижных частей
- 1 x порт Ethernet, 2 x порта USB, 2 x RS-232
- Корпус из промышленной нержавеющей стали
- Печать с использованием двух (101,6 мм) или четырех (50,8 мм) печатающих головок
- Порты для тахометра и датчиков
- 110 — 240 В переменного тока, 50/60 Гц, 1,3 А
- Разъем датчика: P3-Hi (PnP), P6-GND, P7-Low (NPN), P8-12VDC
- Вариант исполнения с большим модулем подачи чернил
- Рабочая температура:
  - Принтер – от 10 до 40 °C
  - Краски – 10 до 40 °C для красок на водной основе (кроме 10068196-S с рабочей температурой 5 до 40 °C); 15 до 35 °C для красок, содержащих растворитель
  - Краски могут не работать вне данных диапазонов, в зависимости от прикладной задачи и условий окружающей среды
- Влажность: 0 — 80% относительной влажности (без конденсации)

ПРОГРАММНОЕ ОБЕСПЕЧЕНИЕ

- CoLOS® Enterprise

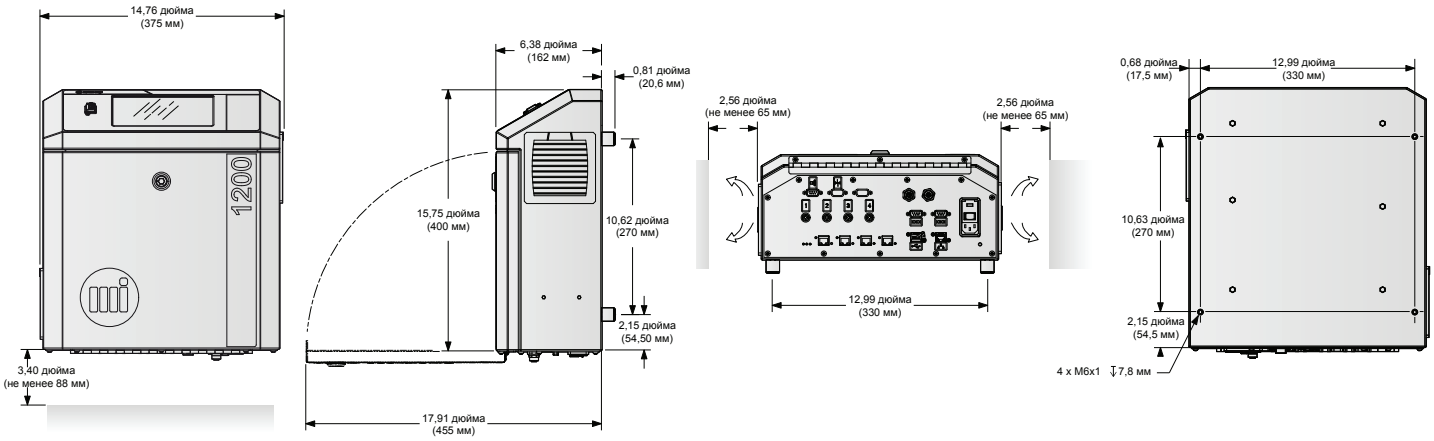

Мы сохраняем право на изменение конструкции и (или) характеристик наших изделий без уведомления.

Семеновская пл., д. 7, корп. 15
105318, Москва
Тел.: (495) 225 81 40
Факс: (495) 225 81 41
www.markem-imaje.ru

markem·imaje
a DOVER company

Для получения более подробной информации посетите www.markem-imaje.ru

Фотографии: ginko-photo.com, Al Karey Photography
Отпечатано во Франции на переработанной бумаге — B1