markem·imaje
a DOVER company

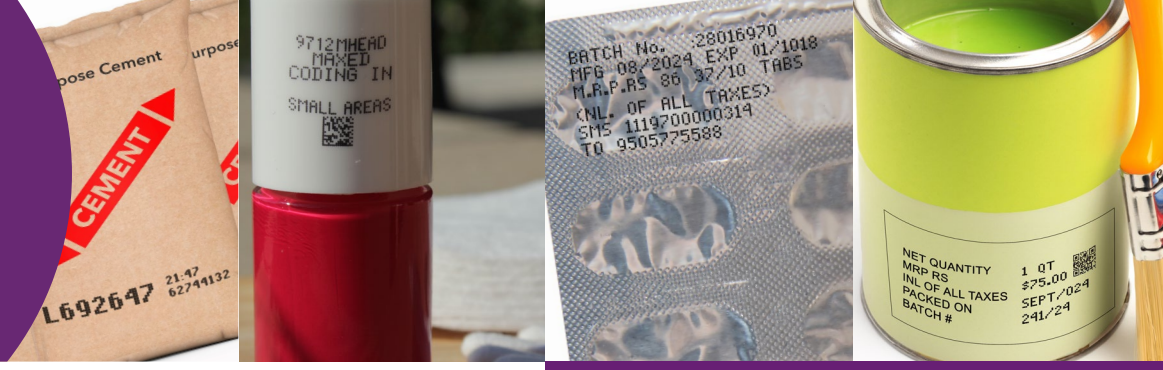

Continuous-Inkjet

9712: Der wahre Wert der Innovation

Designt für optimale Kodierungsergebnisse

Mit unserem Bi-Jet-Modell der nächsten Generation, dem 9712, bietet Markem-Imaje Flexibilität und Stabilität. Mit mehr als vier Jahrzehnten Erfahrung in der Herstellung zuverlässiger Tintenstrahldrucker beinhaltet der bahnbrechende 9712 das Beste aus Vergangenheit, Gegenwart und zukunftssicheren Verbesserungen, sodass Sie sich problemlos an die wechselnden Anforderungen des Marktes anpassen sowie **mehr und schneller kennzeichnen können.**

Die neuesten Verbesserungen des 9712 sind das Ergebnis einer sorgfältigen Entwicklung und Qualifizierung mit Hilfe modernster Methoden:

- Technologiesprünge auf der Grundlage bewährter industrieller Prozesse für maximale Betriebszeit und weniger Wartung
- Modernstes Design mit vereinfachter Benutzeroberfläche und modularen Komponenten für einfache Bedienung, Wartung und Reparatur
- Klare, anpassbare und rückverfolgbare Beschriftungen, die die wachsende Nachfrage der Kunden nach Transparenz in der Lieferkette erfüllen

Ihre Vorteile

Innovation

Fortschrittliche Forschung und Entwicklung, unterstützt durch bewährte industrielle Prozesse und Methoden

- **Intelli'Inks™**-System bietet eine optimale Kennzeichnungsleistung und Flexibilität bei der Kennzeichnung unterschiedlicher Verpackungsmaterialien.
- **Intelli'Swap®**-Technologie rationalisiert die Mechanik bis hin zu austauschbaren Modulen.
- **Jet Speed Control** passt die Tinte und die Druckervariablen automatisch an, um die Tropfenplatzierung, Qualität und Codekonsistenz zu gewährleisten. Jedes Mal.

Effizienz

Druckt doppelt so schnell oder doppelt so viele Informationen

- **Kompakte Druckkapazität** und **Bi-Jet-Druckkopfeigenschaften** ermöglichen eine umfangreiche Kennzeichnung, ohne das Produkt-Branding zu verändern.
- **Intelli'Design®**-Prozess und ein Portfolio streng entwickelter Tintenrezepturen helfen, den Verbrauch von Betriebsmitteln und die Emissionen flüchtiger organischer Verbindungen (VOC) um bis zu 50 % zu reduzieren, während die Bedienersicherheit, das Wohlbefinden und die Gesamtbetriebskosten optimiert werden.

Digitalisierung

Mit nur wenigen Klicks zum Komfort

- Remote-Services, einschließlich Ferndiagnose, ermöglichen eine prädiktive Analyse und helfen so die Verfügbarkeit zu maximieren und die OEE-Ziele zu erreichen.
- Betriebsmittel und Ersatzteile sind über unser Online-Portal erhältlich.
- Die schnell anpassbare 24-Pin-Benutzerschnittstelle ermöglicht eine einfache Integration in einer 4.0-vernetzten Umgebung.

Technische Daten 9712 Continuous-Inkjet

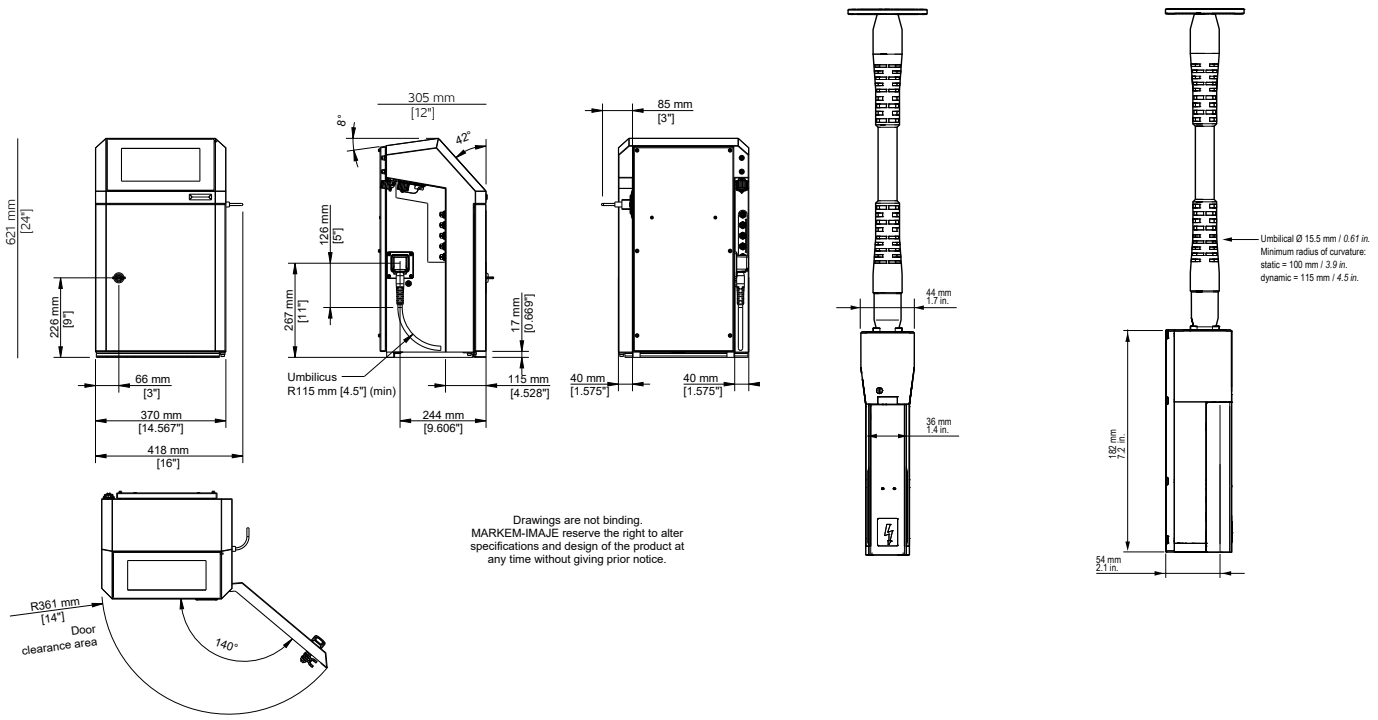

Drawings are not binding.
MARKEM-IMAJE reserve the right to alter specifications and design of the product at any time without giving prior notice.

Druckmerkmale

Bi-Jet-Druckkopf

G-Kopf (Druckauflösung: 71 dpi)

M-Kopf (Druckauflösung: 115 dpi)

Bis zu 8 Druckzeilen

Druckgeschwindigkeit: bis zu 7,4 m/s

Schriftfonthöhe von 5 bis 24 Punkten pro Jet

Zeichenhöhe von 1,2 bis 8,2 mm pro Jet

Breite Auswahl von 1D- und 2D-Barcodes: EAN 8/ EAN 13/UPCA /UPCE Barcodes, Code 39, interleaved 2 of 5, Datamatrix, QR Code, Dotcode

Große Zeichenauswahl: Lateinisch, Arabisch, Kyrillisch, Hebräisch, Japanisch, Chinesisch, Koreanisch usw.

Weitere technische Daten

Gewicht: 25 kg

Tisch- oder vertikale Montage

Ultraflexibles 3-Meter-Versorgungskabel

Schrank und Druckkopfgehäuse aus Edelstahl

Staub-/Wasserschutzklasse: IP56 erfordert keine Werksluft

Betriebstemperaturbereich: 0 °C bis 50 °C je nach verwendeter Tinte

Feuchtigkeit: 10 bis 90 %, nicht-kondensierend

Stromversorgung: 100-240 V; 1,6 A; Frequenz 50/60 Hz

Betrieb

WYSIWYG 7-Zoll kapazitiver Farb-Touchscreen: Echtzeitanzeige der verbleibenden Druckkapazität in Stunden und Anzahl der Texte; integriertes Hilfs- und Warnsystem; vereinfachtes Drucken und Verwalten von Texten; Erstellung von Benutzerprofilen; Nachverfolgung des Verbrauchs und der Verfügbarkeit des Druckers

Textbibliothek (bis zu 1.000 Texte)

Automatische Schriftauswahl, abhängig von Druckgeschwindigkeit und Druckkopf/Objektabstand

Spezifische Datumsverwaltung (Datumsrundungsfunktion)

Parent/Child-Konnektivität

Jet Speed Control zur Gewährleistung der Beschriftungsqualität

Druckkopf mit integrierter Intelligenz für hohe Beschriftungsqualität und geringen Wartungsaufwand

Breites Sortiment an Tinten: Mehrzweck- und Hochleistungstinten, alkoholbasierte, ketonfreie und MEK-freie Tinten

Versiegelte 0,8-Liter-Kartuschen mit extrem simplem System

Kompakter und modularer Tintenkreislauf für besseres Wärmemanagement und kontrollierten Additivverbrauch

Zu 100 % von vorne zugänglicher, modularer Tintenkreislauf für eine vereinfachte präventive Wartung

Remote-Services einschließlich unseres Virtual Assistant für die Selbsthilfe rund um die Uhr bei Problemen und Anleitungsvideos

Schnellanschluss für Zubehör (Lichtschranke, Alarm und Encoder)

Erweiterte native Konnektivität, einschließlich USB, Ethernet, seriellem Anschluss und einem konfigurierbaren M12-Anschluss für E/A

Optionen

Ultraflexibles 2- oder 6-Meter-Versorgungskabel

Ultimativer Wasser- und Staubschutz (Luftversorgung benötigt)

Druckkopf-Überdruckeinheit

Viele E/A-Möglichkeiten, einschließlich eines konfigurierbaren Einpunktanschlusses (24-polig)

Zubehör

Breites Angebot an Zubehör

Druckerhalterungen: Ständer (Edelstahl oder Aluminium), Tisch- oder Wandhalterungen

Druckkopfhalterungen: Ständer (Edelstahl) und verschiedene Halterungen

Fotozellen

Drehgeber

Alarmleuchten (24 V)

Satz vorverkabelter Steckverbinder M12, Ethernet IP66

Software

Vollständig kompatibel mit CoLOS® Version 6.4 Servicepack aufwärts

Logoerstellung mit der CoLOS® Graphics Software

Remote-Services

Markem-Imaje Virtual Assistant für eine intelligente Lösung zur Selbsthilfe

Live-Helpdesk-Support mit Remote-Videofunktion

Connected Printer Services, basierend auf einer gesicherten IoT-Cloud-Infrastruktur*

markem·imaje
a DOVER company

Markem-Imaje GmbH
Schockenriedstraße 8C. 70565 Stuttgart.
Deutschland
+49 711 78403 0

Zweigniederlassung Österreich
Europaplatz 2/1/2. 1150 Wien. Österreich
+43 1 8655 130

Markem-Imaje AG
Aspstrasse 12. CH-8154 Oberglatt. Schweiz
+ 41 44 95666 00
markem-imaje.com/de

Wir behalten uns das Recht vor, das Design und/oder die Spezifikationen unserer Produkte ohne vorherige Ankündigung zu ändern.
© 2025 Markem-Imaje, a Dover Company. MARKEM-IMAJE-Logo sowie CoLOS ® sind eingetragene Marken von Dover Europe Sárl in den Vereinigten Staaten, der Europäischen Union und verschiedenen anderen Ländern. Fotos: ginko-photo.com, istock.com - B1