markem·imaje
a DOVER company

Thermische overdracht printer
SmartDate® X45

Meer waarde overgedragen aan u

De **SmartDate®** X45 is ontworpen voor middelzware toepassingen en levert coderingen van hoge kwaliteit op flexibele folieverpakkingen tot 220 verpakkingen per minuut.

De volledig intuïtieve gebruikersinterface van 10,1" maakt de dagelijkse werkzaamheden eenvoudig en ongecompliceerd, terwijl u de meest waardevolle informatie krijgt die u nodig hebt om uw Overall Equipment Effectiveness (OEE) te optimaliseren en te verbeteren via lijnanalyserapportage.

Uw voordelen

- Haalt hoge printsnelheden
- Voorkomt foutieve codes en beschermt uw merk
- Profielconfigurator voor een foutloze werking
- Geoptimaliseerde traceerbaarheid van OEE-gegevens
- Ondersteunt uw marketingcampagnes

Producteigenschappen

Hoge printprestaties

- Geef elke verpakking een unieke code met de functie* voor actie- en reclamecodes.
- Het eenvoudig te installeren **SmartDate®** Detect-Plus-systeem* beschikt niet alleen over een dead-dot-detectiesysteem, maar controleert ook de aanwezigheid, positie en kwaliteit van de code op elke verpakking en informeert de gebruiker rechtstreeks via de 10,1" interface.
- De printsnelheid van 30 mm tot 600 mm per seconde**, om tot 220 verpakkingen per minuut te bedrukken met een resolutie van 300 dpi.

Ongeëvenaarde en kosteneffectieve betrouwbaarheid

- Geen preventief onderhoud - Robuuste rechtstreekse aandrijving van het lint en het cassetteontwerp bevatten geen slijtageonderdelen.
- Keuze tussen intermitterende of continue configuraties en printkoppen van 32 mm of 53 mm.
- Tot 15%*** meer codes per rol - Grote keuze aan linten, op basis van uw verpakkingstype en -behoeften.

Verbeterde SmartDate®-ervaring

- De codeerder kan geconfigureerd worden om rechtstreeks vanaf uw startscherm uw vijf belangrijkste productie-indicatoren te monitoren, zoals het aantal gecodeerde verpakkingen per minuut, de verwerkingscapaciteit en de beschikbaarheid.
- De geanimeerde 'help'-functie en instructies begeleiden u stap voor stap bij het configureren en het dagelijks onderhoud, voor een consistente printkwaliteit.
- Functie voor configuratie van wachtwoorden per profiel (gebruiker, leidinggevende en technicus, of uw eigen profiel) om de toegang te beheren en menselijke fouten te beperken.

*Optioneel **SmartDate® X45 continuous ***In vergelijking met vergelijkbare modellen van concurrerende merken

SmartDate® X45 Specificaties

Printeigenschappen

Printsnelheid:
Intermitterend: tot 600 mm/s
Continu: 10 tot 600 mm/s

Printgebied:
Intermitterend: 32 mm of 53 mm x 75 mm
Continu: 32 mm of 53 mm x 250 mm

Ruimte tussen prints: 0,5 mm

Printeigenschappen:
Automatische instelling van de printkop
Detecteren: dead-dot-detectie
Snelle printkopwisseling
Eenvoudig omschakelen van linkse naar rechtse opstelling (en vice versa), zonder extra onderdelen
Automatische ploegcodes en serienummers
Meerdere variabele invoervelden met alfanumerieke teksten

Printeigenschappen: Printen van real-time klok, datums en automatisch updaten van houdbaarheidsdata, barcodes

Lettertypes: Ondersteuning voor TrueType-lettertype, ook niet-Romeinse karakters en symbolen

Ruime keuze aan 1D- en 2D-barcodes:
Ondersteuning van ITF, Code 39, Code 128, EAN 128, EAN 8, EAN 13, UPC A, UPC E, RSS lineair, PDF 417, GS1 DataMatrix, QR en Composite RSS-barcodes

Specificaties verbruiksgoederen

Thermo-transferlint verkrijgbaar in diverse kwaliteiten en kleuren

Maximale lengte van het inktlint: tot 1100 m

Minimale breedte van het inktlint: 20 mm
Maximale breedte van het inktlint: 55 mm

Lintbesparingsopties: Interlaced modus, radial ribbon save-modus, radial interlaced modus, radial whitespace-modus en step adance-modus

Beste resultaten met de lintassortimenten **SmartDate®** Xceed, **SmartDate®** Xtra en **SmartDate®** Xpert

Bedieningskenmerken

User interface:
10,1" kleurentouchscreen van 1024 x 600 pixels voor berichtselectie, variabele gegevensinvoer, diagnose en systeeminstellingen

Lijnanalyse: een ingebouwde tool voor procesverbetering. Zodra deze functie is ingeschakeld, kunnen redenen voor stilstand van verpakkingslijnen worden geregistreerd en geanalyseerd, zodat besluitvorming op basis van gegevens gemakkelijker wordt

Reeks diagnostische tools beschikbaar

Geavanceerde monitoring van werking en beschikbaarheid
Configureerbaar startscherm voor de gebruiker
Helpfunctie met bewegende beelden: lint aanbrengen, printkop reinigen, printkop vervangen
Configureerbare wachtwoordbescherming
WYSIWYG-afdrukvoorbeeld van geprinte boodschap, realtime weergave van resterende printcapaciteit, uitgedrukt in uren en aantal prints

Hardware-interface:
Inputs: "Print go" en 1 configureerbare input
Outputs: Fout, waarschuwing en 2 configureerbare uitgangen

Software-interface: USB voor het downloaden van afbeeldingen, instellingen en gegevensbestanden. RS232- en Ethernet-communicatiestandaard. Communicatieprotocollen voor pc's, PLC en verpakkingsmachines, inclusief webserver met volledig beheer op afstand

Anders:
Bovenliggende/onderliggende functie om tot 7 printers te kunnen bedienen

Robuuste led-statusindicatoren op de printer
Webbing diagram voor snelle lintwissels
Gewicht:
- Printer: 7,8 kg
- Color controller: 4,5 kg

Omgeving:
Temperatuurbereik: 0 °C tot 40 °C
Vochtigheidsgraad: 10% tot 90% niet-condenserend
Stroomvoorziening: 90 – 264 V met automatische omschakeling; frequentie 47/63 Hz; vermogen 150 VA
Luchtverbruik: verlaagd tot 0,4 ml/print bij 2,5 bar
Perslucht: 6 bar/90 psi (maximaal) droog, niet verontreinigd

Opties en accessoires

Detect-Plus: Codedetectie
SmartDate® OEM Connect
Promotionele codering
Montagebeugel, encoders en barcodescanner
Ondersteuning voor webbrowser en Virtual Network Computing (VNC)
IP-beschermingsset voor geïnstalleerde **SmartDate®** X45

Service

Markem-Imaje biedt de meest uitgebreide reeks digitale, externe en on-site hardware diensten in de sector om onze klanten nog beter in staat te stellen het rendement op hun investering in onze oplossingen te maximaliseren. Het portfolio van onderhoudsdiensten is ontworpen om te voldoen aan de vereisten van Industry 4.0 voor meer maatwerk en 24/7 digitale hulp op afstand om stilstand te verminderen, en is afgestemd op de behoeften, vaardigheden en beschikbare middelen van de gebruiker.

Software

Inclusief **CoLOS®** Free 6.0 voor het ontwerpen van eenvoudige berichten

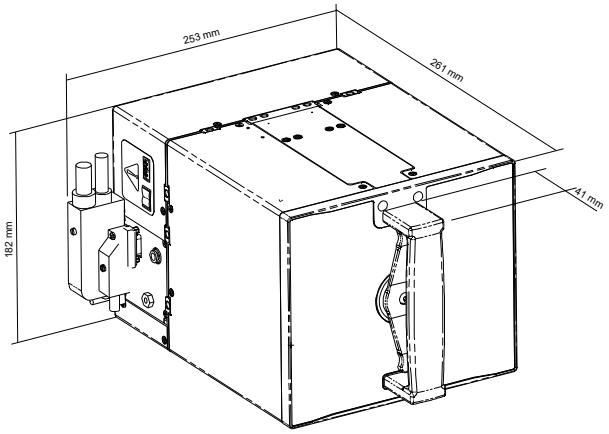

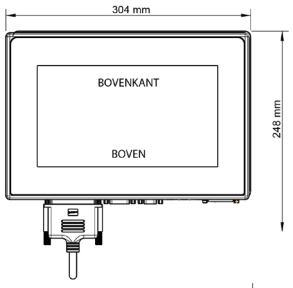

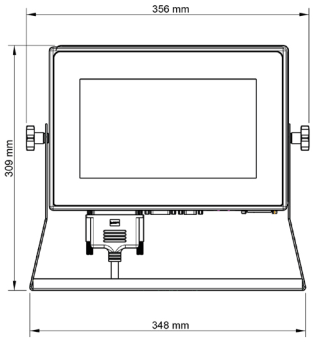

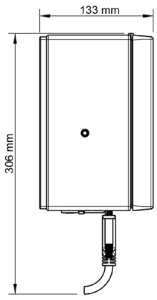

markem·imaje
a DOVER company

Markem-Imaje NV
Jagersdreef 1F
2900 Schoten - België
Tel: +32 (0)3 633 99 99

Markem-Imaje B.V.
Hullenbergweg 278
1101 BV, Amsterdam - Nederland
Tel: +31 (0)294 460 420

markem-imaje.com

Wij behouden ons het recht voor om het ontwerp en/of de specificaties van onze producten zonder voorafgaande kennisgeving te wijzigen. © 2025 Markem-Imaje, a Dover Company. MARKEM-IMAJE en het MI MARKEM-IMAJE-logo, SmartDate en CoLOS zijn geregistreerde handelsmerken van Dover Europe Sàrl in de Verenigde Staten, de Europese Unie en diverse andere landen.

Foto's: Scene Photography Ltd en Ginko Photographie - C1