markem·imaje
a DOVER company

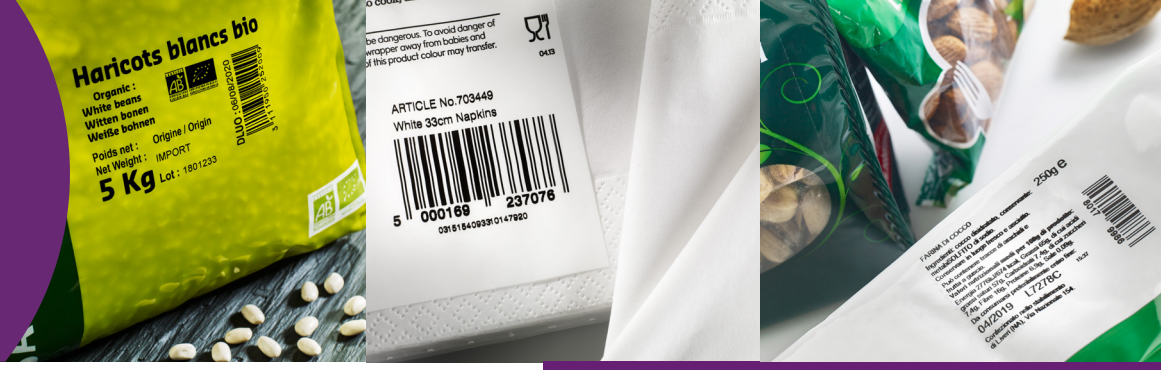

Thermal Transfer Overprinting
SmartDate® X65-128

Transferring more performance to you

De **SmartDate®** X65-128 is ontworpen voor grootformaat printtoepassingen en codeert in hoge resolutie op flexibele filmverpakkingen met snelheden tot 400 verpakkingen per minuut. Door de eigenschappen van zijn printkop is hij ideaal voor langere boodschappen, zoals ingrediëntenlijsten en voedselcodering.

De zeer intuïtieve interface van 10,1 inch is heel eenvoudig te gebruiken en biedt tegelijkertijd alle essentiële informatie om uw Overall Equipment Effectiveness (OEE) te optimaliseren en te verbeteren via lijnanalyserapportage.

Uw voordelen

- Levert langdurige prestaties
- Alles-in-een-printer voor meer flexibiliteit
- Voorkomt foutieve codes en beschermt uw merk
- Profielconfigurator voor een foutloze werking
- Geoptimaliseerde tracering van OEE-gegevens

*Groter printgebied mogelijk, afhankelijk van de toepassing
**In vergelijking met concurrerende modellen

Producteigenschappen

Hoge printprestaties

- Printgebied van maximaal 128 x 150 mm mogelijk*, wat twee keer zo groot is als bij een standaard codeersysteem voor lagere kosten.
- Minimaliseert tijd en inspanning door meerdere codes op verzoek snel en efficiënt af te drukken in verpakkingslijnen met meerdere banden.
- Automatische instelling van de printkop optimaliseert de levensduur van de printkop en maakt dead-dot-monitoring mogelijk.
- Printsnelheid van 10 mm tot 700 mm per seconde, om tot 400 verpakkingen per minuut te bedrukken met een resolutie van 300 dpi.

Ongeëvenaarde en kosteneffectieve betrouwbaarheid

- Geen preventief onderhoud - Robuuste rechtstreekse aandrijving van het lint en het cassetteontwerp zonder slijtageonderdelen.
- Zowel intermitterende als continue configuraties met een printkop van 128 mm zijn beschikbaar op dezelfde codeerder.
- Tot 15%** meer codes per rol - Grote keuze aan linten, op basis van uw verpakkingstype en -behoeften.

Verbeterde SmartDate®-ervaring

- De codeerder kan geconfigureerd worden om rechtstreeks vanaf uw startscherm uw vijf belangrijkste productie-indicatoren te monitoren, zoals het aantal gecodeerde verpakkingen per minuut, de verwerkingscapaciteit en de beschikbaarheid.
- De geanimeerde 'help'-functie en instructies begeleiden u stap voor stap bij het configureren en het dagelijks onderhoud, voor een consistente printkwaliteit.
- Functie voor configuratie van wachtwoorden per profiel (gebruiker, leidinggevende en technicus, of uw eigen profiel) om de toegang te beheren en menselijke fouten te beperken.

Specificaties van de SmartDate® X65-128

Printeigenschappen

Printsnelheid:
Intermitterend: tot 700 mm/s
Continu: 10 tot 700 mm/s

Printoppervlakte:
Intermitterend (max): 128 mm x 75 mm
Continu (max): 128 mm x 150 mm*

Ruimte tussen prints: 0,5 mm

Printeigenschappen:
Automatische instelling van de printkop
Detecteren: Dead-dot-detectie
Snelle printkopwisseling
Gecombineerd intermitterend en continu printen
Eenvoudig omschakelen van linkse naar rechtse opstelling (en vice versa), zonder extra onderdelen
Automatische ploegcodes en serienummers
Meerdere variabele invoervelden met alfanumerieke teksten
High-packrate-modus

Printeigenschappen: printen van real-time klok, datums en automatisch updaten van houdbaarheidsdatums, barcodes

Lettertypes: ondersteuning voor TrueType-lettertype, ook niet-Romeinse karakters en symbolen

Ruime keuze aan 1D- en 2D-barcodes:
Ondersteuning van ITF, Code 39, Code 128, EAN 128, EAN 8, EAN 13, UPC A, UPC E, RSS lineair, PDF 417, GS1 DataMatrix, QR en Composite RSS-barcodes

Specificaties verbruiksartikelen

Thermo-transferlint verkrijgbaar in diverse kwaliteiten en kleuren

Maximale lengte van het inktlint: tot 900 m
Minimale breedte van het inktlint: 80 mm
Maximale breedte van het inktlint: 130 mm

Lintbesparingsopties: Interlaced modus, radial ribbon save-modus, radial interlaced modus, radial whitespace-modus, step advance-modus en whitespace-modus.

Beste resultaten met de lintassortimenten **SmartDate®** Xceed, **SmartDate®** Xtra en **SmartDate®** Xpert

Bedieningskenmerken

Gebruikersinterface:
10,1" kleurentouchscreen van 1024 x 600 pixels voor berichtselectie, variabele gegevensinvoer, diagnose en systeeminstellingen
Lijnanalyse: een ingebouwde tool voor procesverbetering. Zodra deze functie is ingeschakeld, kunnen redenen voor stilstand van verpakkingslijnen worden geregistreerd en geanalyseerd, zodat besluitvorming op basis van gegevens gemakkelijker wordt
Reeks diagnostische tools beschikbaar

Geavanceerde monitoring van werking en beschikbaarheid
Configureerbaar startscherm voor de gebruiker
Helpfunctie met bewegende beelden: lint aanbrengen, printkop reinigen, printkop vervangen
Configureerbare wachtwoordbescherming
WYSIWYG-afdrukvoorbeeld van geprinte boodschap, realtime weergave van resterende printcapaciteit, uitgedrukt in uren en aantal prints
Eenvoudige print- en beeldaanpassing

Hardware-interface:
Inputs: "Print go" en 1 configureerbare input
Outputs: storing, waarschuwing en 2 configureerbare uitgangen

Software-interface: USB voor het downloaden van afbeeldingen, instellingen en gegevensbestanden. RS232- en Ethernet-communicatiestandaard. Communicatieprotocollen voor pc's, PLC en verpakkingsmachines, inclusief webserver met volledig beheer op afstand

Anders:
Bovenliggende/onderliggende functie om tot 7 printers te kunnen bedienen
Robuuste led-statusindicatoren op de printer
Webbing-diagram voor snelle lintwissels

Gewicht:
- Printer: 10,2 kg
- Color controller: 4,8 kg

Omgeving:
Temperatuurbereik: 0 °C tot 30 °C
Vochtigheidsgraad: 10% tot 90% niet-condenserend
Stroomvoorziening: 90 – 264 V met automatische omschakeling; frequentie 47/63 Hz; vermogen 150 VA
Luchtverbruik: vanaf 0,4 ml/print bij 2,5 bar
Perslucht: 6 bar/90 psi (maximaal) droog, niet verontreinigd

Opties en accessoires

Promotionele codering
Montagebeugel en encoders
Ondersteuning voor webbrowser en Virtual Network Computing
IP-beschermingsset voor geïnstalleerde **SmartDate®** X65-128

Service

Markem-Imaje biedt de meest uitgebreide reeks digitale, externe en on-site hardwarediensten in de sector om onze klanten nog beter in staat te stellen het rendement op hun investering in onze oplossingen te maximaliseren. Het portfolio van onderhoudsdiensten is ontworpen om te voldoen aan de vereisten van Industry 4.0 voor meer maatwerk en 24/7 digitale hulp op afstand om stilstand te verminderen, en is afgestemd op de behoeften, vaardigheden en beschikbare middelen van de gebruiker.

Software

Inclusief **CoLOS®** Free 6.0 voor het ontwerpen van eenvoudige berichten.

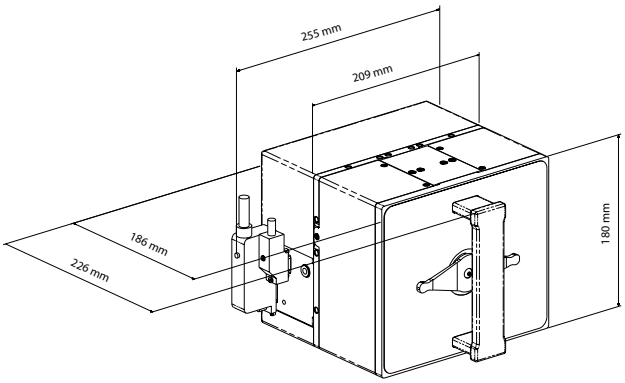

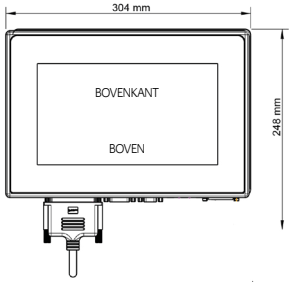

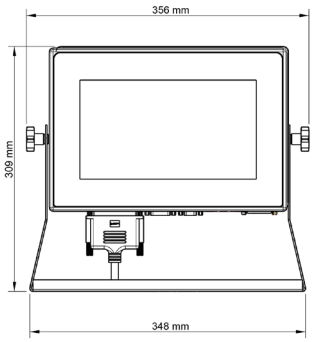

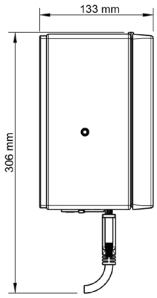

markem-imaje
a DOVER company

Markem-Imaje NV
Jagersdreef 1F
2900 Schoten - België
Tel: +32 (0)3 633 99 99

Markem-Imaje B.V.
Hullenbergweg 278
1101 BV, Amsterdam - Nederland
Tel: +31 (0)294 460 420

markem-imaje.com

Wij behouden ons het recht voor om het ontwerp en/of de specificaties van onze producten zonder voorafgaande kennisgeving te wijzigen. © 2025 Markem-Imaje, a Dover Company. MARKEM-IMAJE en het MI MARKEM-IMAJE-logo, SmartDate en CoLOS zijn geregistreerde handelsmerken van Dover Europe Sàrl in de Verenigde Staten, de Europese Unie en diverse andere landen.

Foto's: Scene Photography Ltd and Ginko photographie - F1